更改 REV	設 變 內 容 MODIFICATION	修 改 DRAWN	核 准 APPROVED
Q	EN082303		

NOTES :
1. MATERIAL :
   INSULATOR : HIGH THERMOPLASTIC UL 94V-0,
   COLOR : IVORY/BLACK
   CONTACT : COPPER ALLOY
   WRITE PROTECT CONTACT:TITANIUM COPPER
   COVER : STAINLESS
2. CONTACT AREA PLATING :
   GOLD OVER Ni
   COVER : SOLDER TAIL AREA GOLD PLATED
   UNDER PLATED NICKEL OVERALL
3. COPLANARITY MUST BE WITHIN 0.12mm
4. MULTIMEDIA CARD COMPATIBLE
5. PLATING: 10u"GOLD
   COLOR : BLOCK
   DATE CODE: WITH DATE CODE
   WITH WP/CD TERMINAL

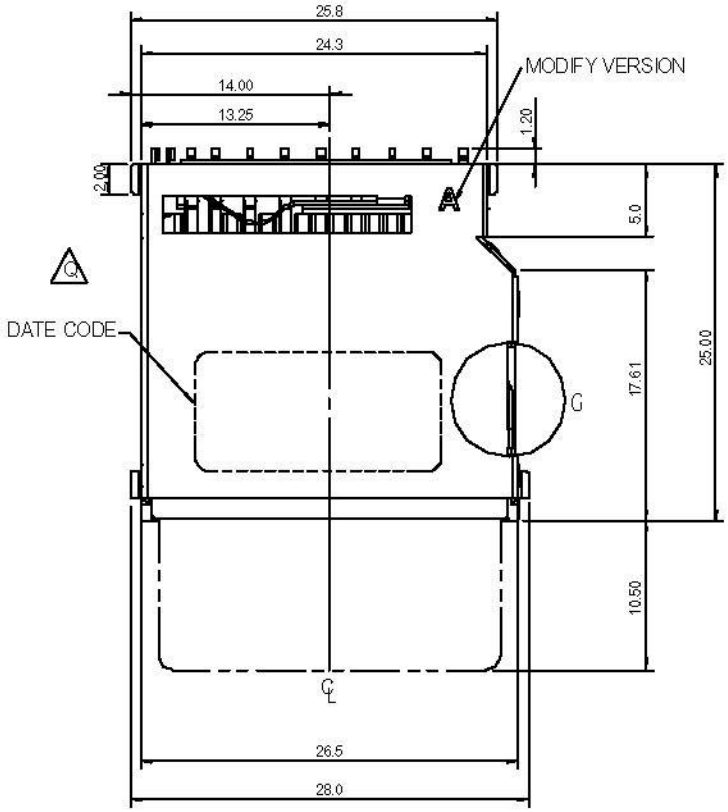

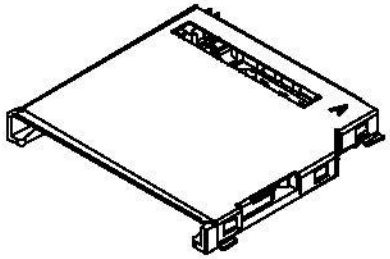

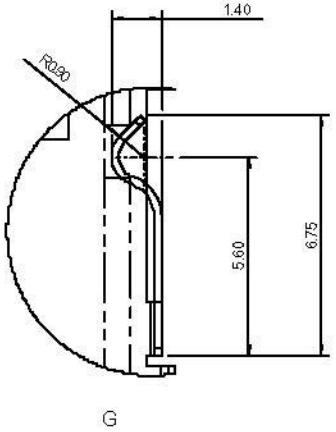

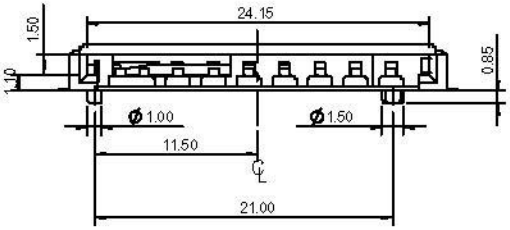

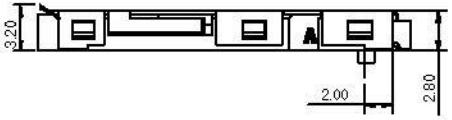

GENERIAL TOLERANCE		SHALLIN ELECTRONICS CO., LTD.
X.± 0.40	X.°± 5°	
.X± 0.30	.X°± 2°	名 稱 (TITLE) SD Card Connector
.XX± 0.20	.XX°± 1°	
.XXX± 0.10	.XXX°± 0.5°	

單 位 (UNIT)	料 號 (PART NO.)	圖 號 (DWG NO.)
mm	ZA030	

審 核 (APPROVAL)	校 對 (CHECKED)	製 圖 (DRAWN)	比 例 SCALE NONE	張數 SHEET 1 / 2
			角 法 PROJ.	更改 REV Q