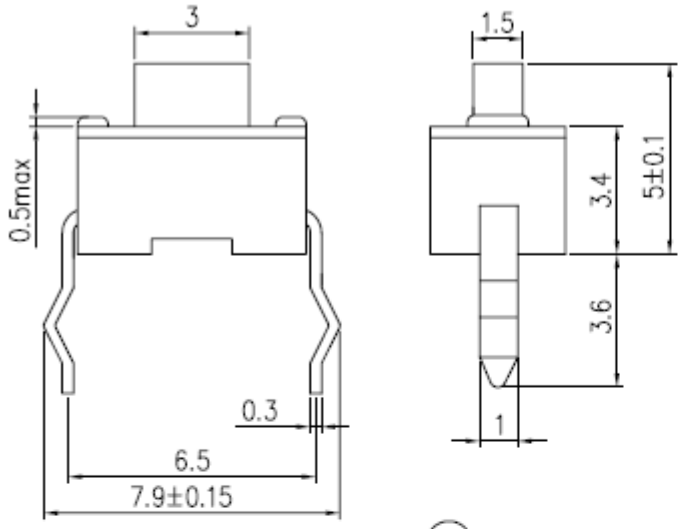

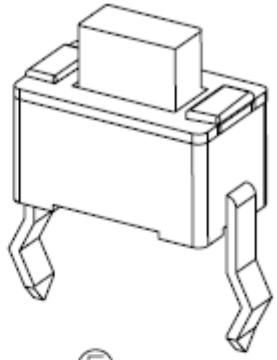

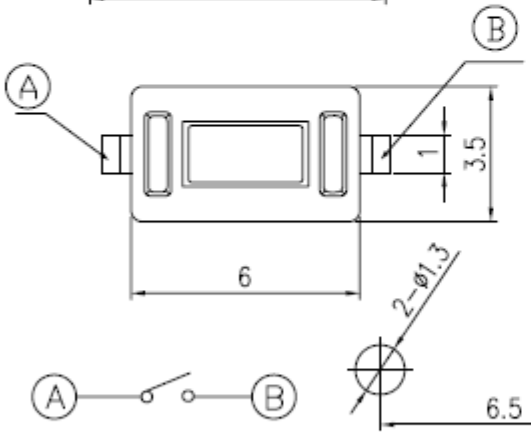

电路简图
SCHEMATIC

印制线路板
Recommended P.C.B layout

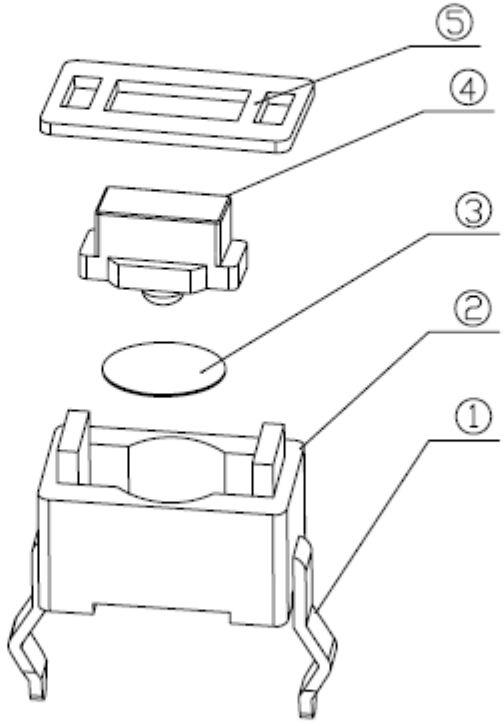

1. Rating:DC12V 50mA.
2. Travel:0.2±0.1mm.
3. Operating Force: 250±50gf.
4. Contact Resistance:100mΩMax.
5. Life:50,000 Cycles Min.

序号 NO.	名称 DESCRIPTION	材料 MATERIAL	颜色 COLOR	备注 REMARK
5	盖板	黄铜	——	镀铜锡
4	帽头	PPA	黑	——
3	弹片	不锈钢	——	进口
2	基座	PPA	黑	——
1	嵌件	黄铜	——	镀银

乐清市戴尔电子有限公司
YUEQING DAIER ELECTRON CO.,LTD

ECN(DCN) NO.	REV	DATE	DESCRIPTION	CHANGE	APPRO.
工程变更通知单	版次	日期	说明	改变	承認

未注公差 GENERAL TOLERANCE UNLESS OTHERWISE NOTED	
Angle	±2°
30~	±0.3
10~30	±0.2
~10	±0.15

DESIGN	設計	
CHECH	校对	
VERIFY	审核	
APPROVAL	批准	

品名 ITEM NO.	3*6圆弹片插脚型轻触开关			
料號 PART NO.	KFC-003C			
图號 DRAWING NO.	B 試製品	608.754b		
SCALE		UNIT	mm	A4