PANEL	W	PANEL THICK
	28.0	0.75–1.25
	28.2	1.25–2.0
	28.5	2.0–3.0

Button type

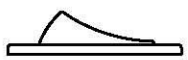

CIRCUIT

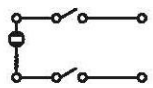

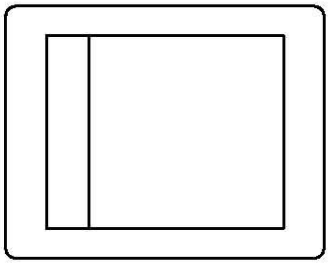

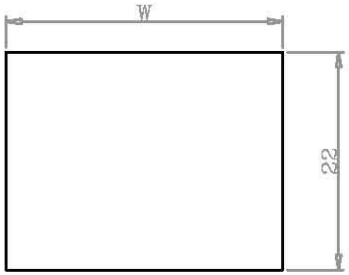

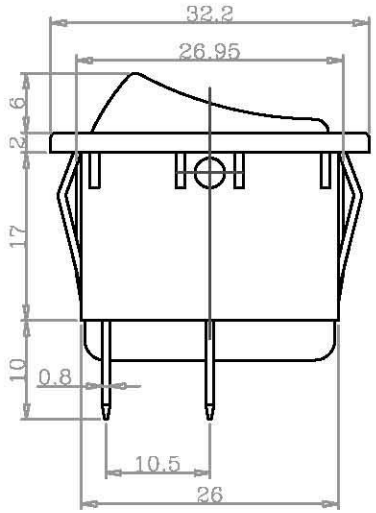

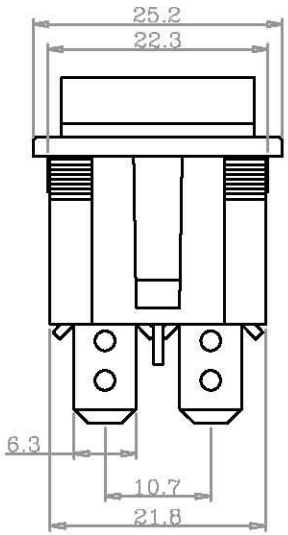

規 格
SPECIFICATIONS:

1. 迴 路
   CIRCUIT — A: ON–OFF; AL: ON–OFF(ILLUMINATED)
2. 定 格
   RATING — 10A 125VAC /250VAC; 16A 250VAC
3. 接觸電阻
   CONTACT RESISTANCE — 30m Ω Max .
4. 絕緣電阻
   INSULATION RESISTANCE — DC 500V 100M ΩMin .
5. 耐 電 壓
   WITHSTAND VOLTAGE — AC 2000V 1 Minute .
6. 作 動 力
   OPERATION FORCE — 800±300 g .
7. 電氣壽命
   ELECTRICAL LIFE — 10,000 Cycles At Full Load .
8. 使用溫度範圍
   OPERATING TEMPERATURE RANGE — −25°C~+85°C .
9. 焊 接
   SOLDERING — 280°C FOR 3 Sec .

年	月	日	更正者	更正記事	△

編號	零件名稱				數量	材質	規格	加工處理	備註
設計	L,Chun-Ting	930713			品名	承認圖		無註記公差	第三角法
製圖	L,Chun-Ting	930713			品號	B12912X		長度 角度	
描圖	L,Chun-Ting	930713			圖號			比例	單位 mm
校對									
核准									
採購規範								檔案號碼	

請勿實測圖面