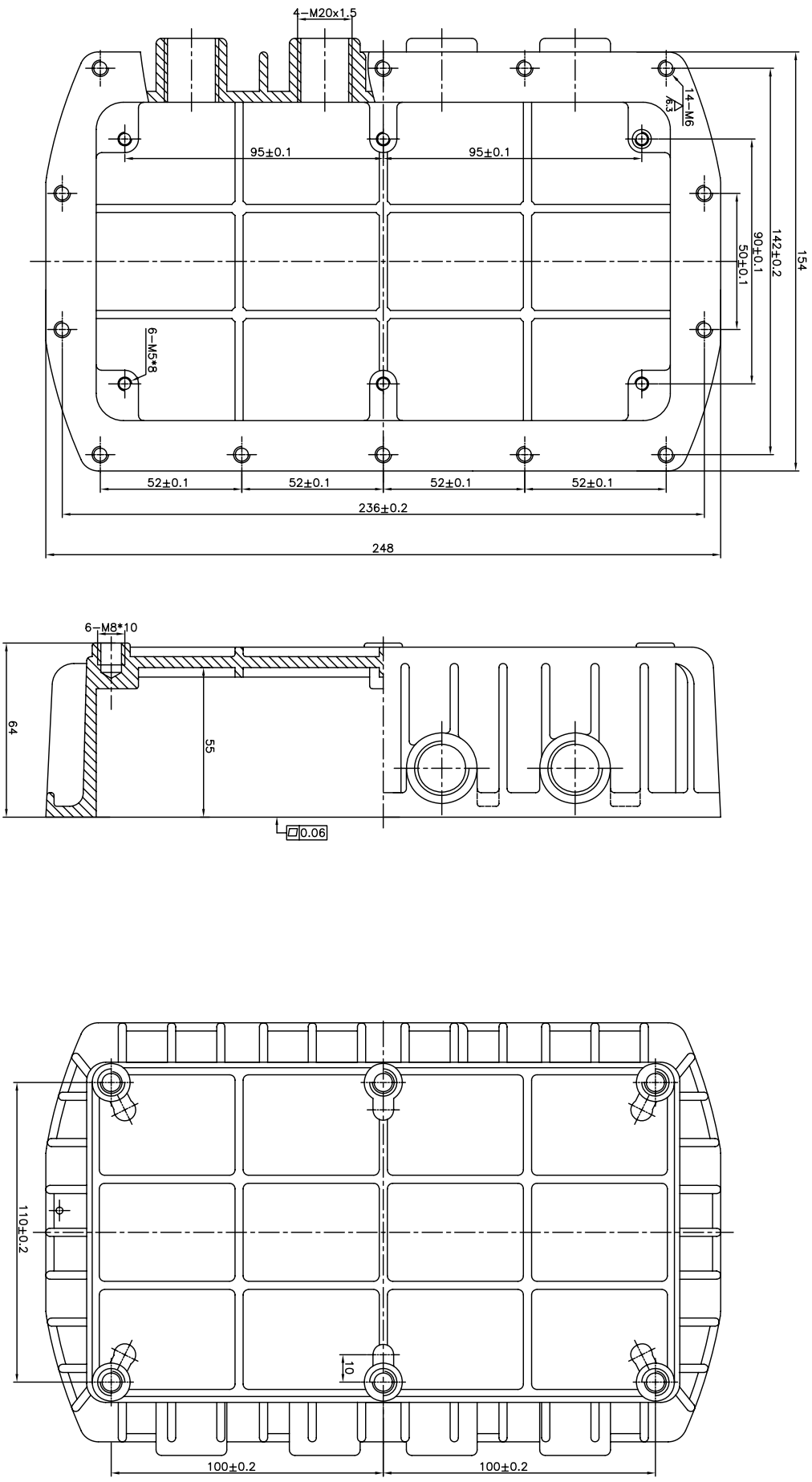

标记	处数	分区	更改文件号	签名	年月日
设计			标准化		
审核					
工艺				批准	

ADC12	阶段标记	共 张 第 张
	重量	
	比例	

慈溪市长河三和金属壳体有限公司	底	A013