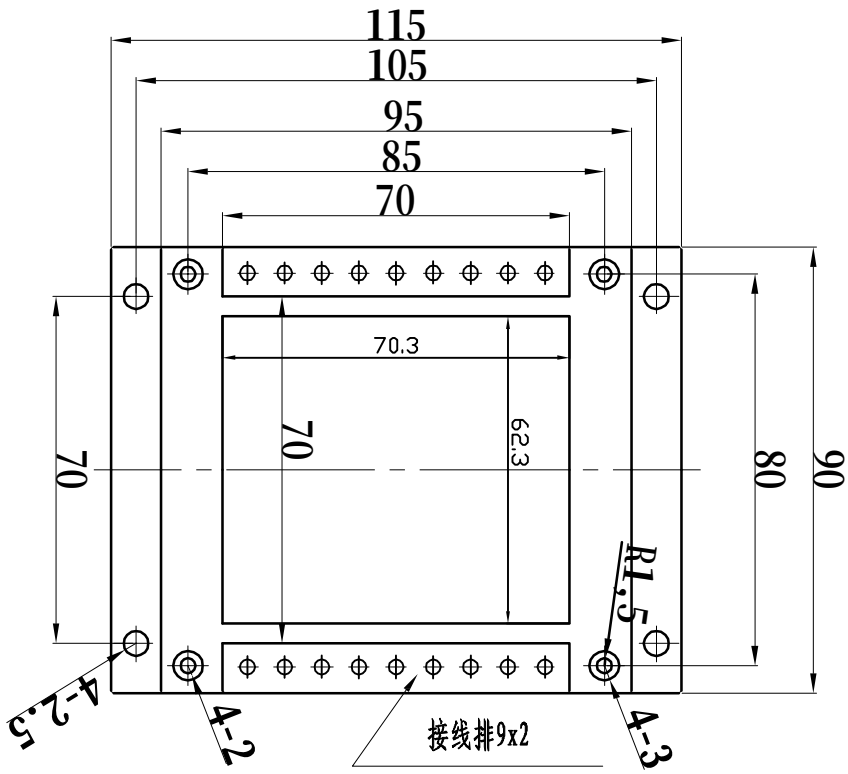

旋转90°侧面图

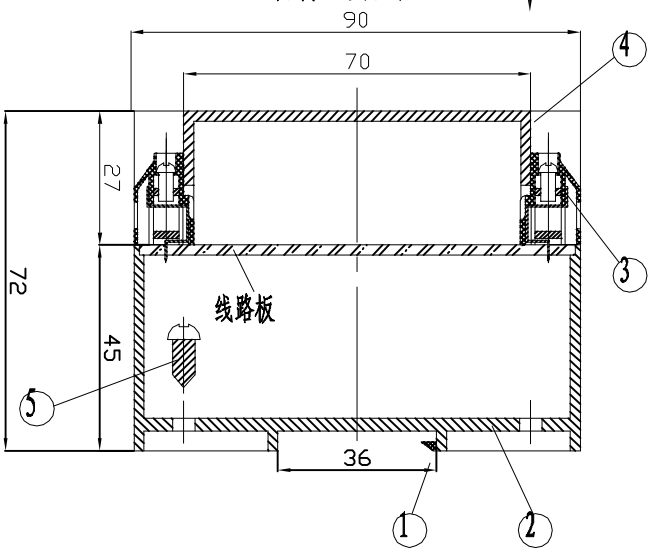

构成内容:

序号	名 称	个数	材料	颜色	表面处理	总重 (g)
1	导轨卡口	2	聚甲醛	红色		90
2	下壳	1	ABS	电脑色	光面	
3	接线排	2	阻燃ABS	绿色		
4	上壳	1	ABS	电脑色	光面	
5	自攻螺丝	4	45			

特点:
拼块式接线排,每边可放9个接线柱,底部导轨式安装.结构合理,可靠性好,美观大方,可做工控可编程和电源盒.

借（通）用件登记							
描 图							
描 校							
旧底图总号							
签 字	标记	处数	分区	更改文件号	签字	日期	
日 期	设计			标准化			
	制图						
	校对			审核			
	工艺			批准			

ABS

阶段标记	重量	比例

共 1 张 第 1 张

宁波三和壳体公司

22-22